Despiece de espejo/ Mirror BOM

Recambios / Spares

812200000– AR 98X120 cm

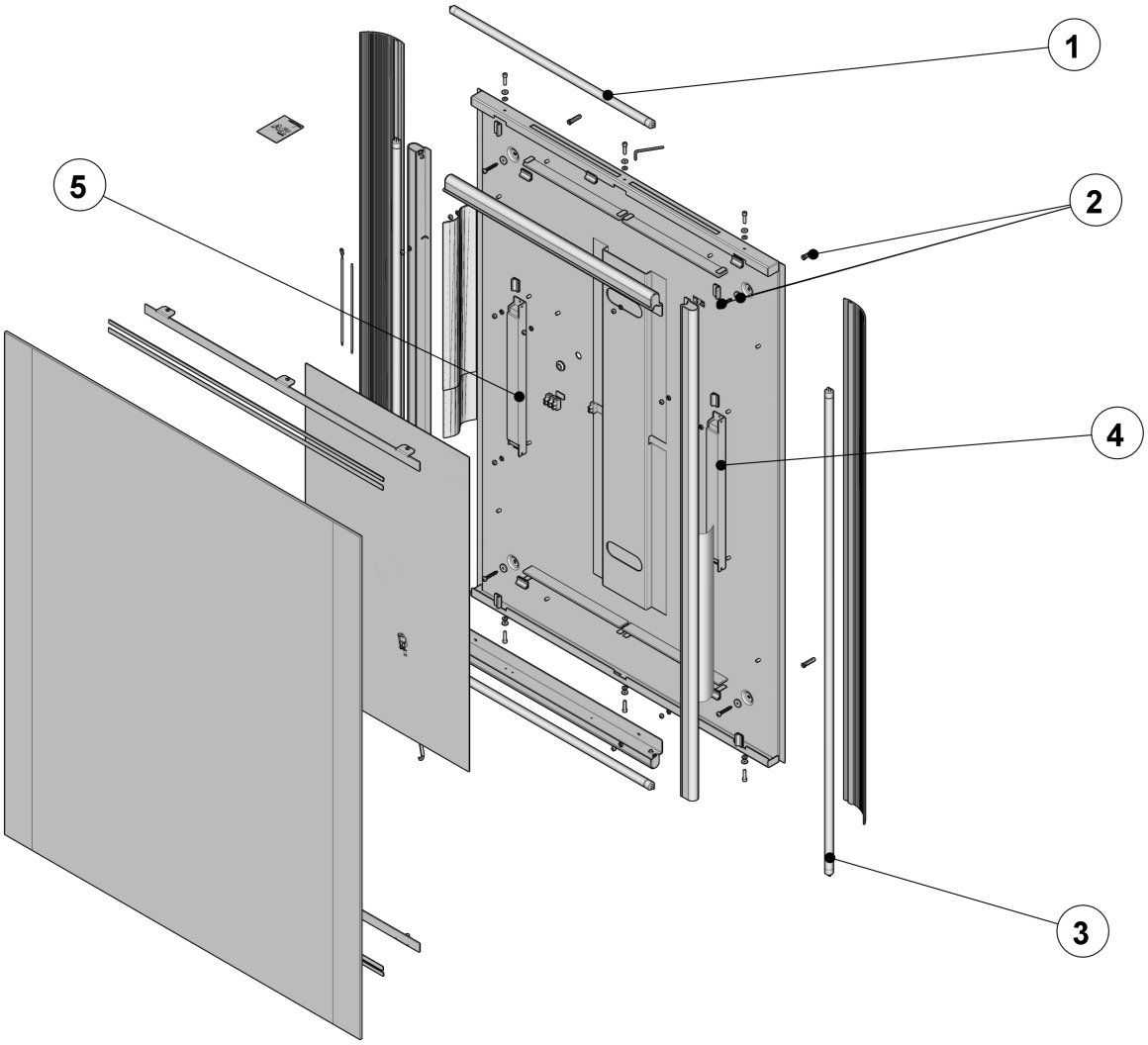

Nº	Referencia / Reference	Cantidad / Quantity
1	858E57000	1
2	858E62000	1
3	858E58000	1
4	858E49000	1
5	858E50000	1

Despiece de espejo/ Mirror BOM

Recambios / Spares

812210000– AR 118X120 cm

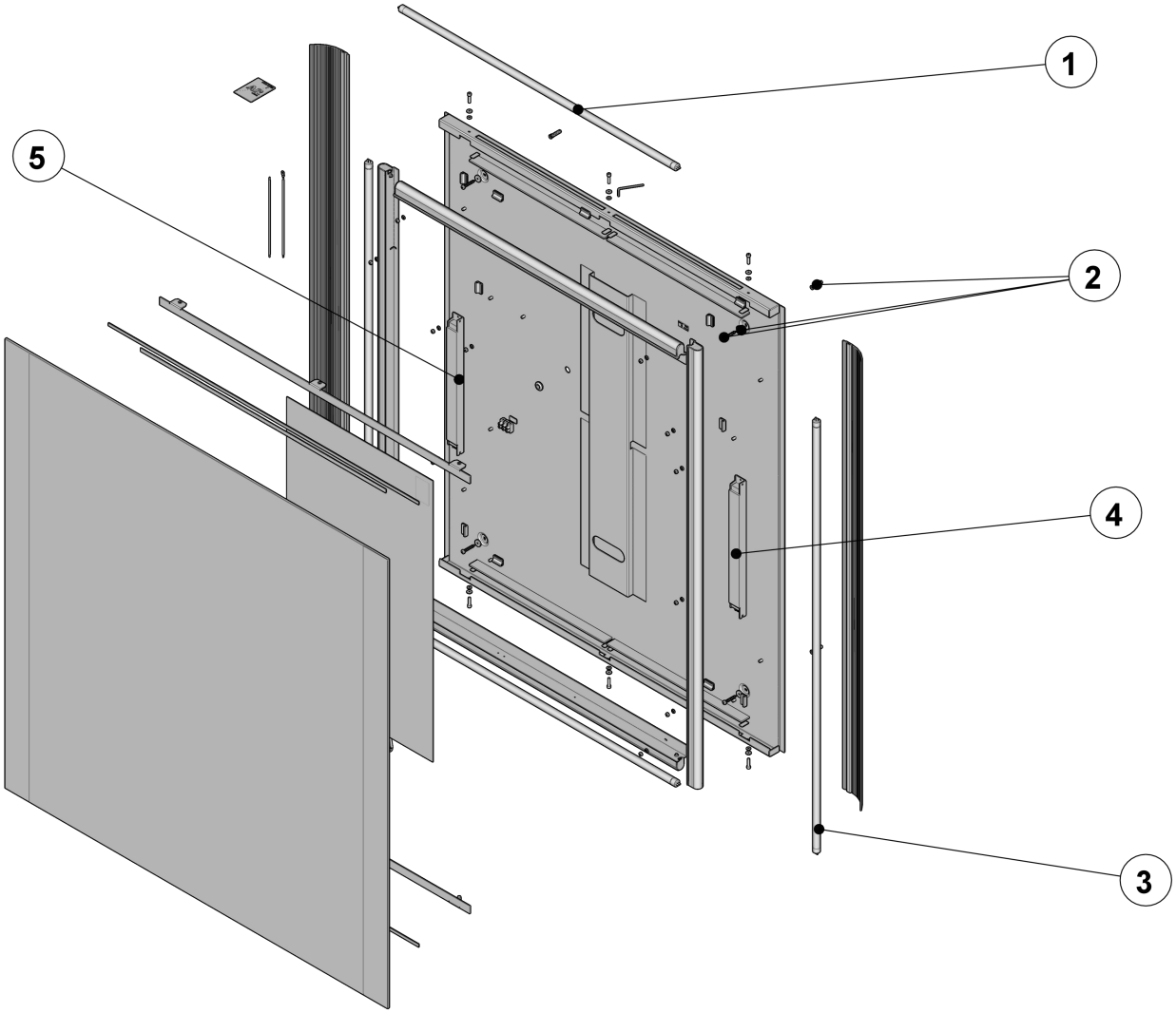

Nº	Referencia / Reference	Cantidad / Quantity
1	858E59000	1
2	858E62000	1
3	858E58000	1
4	858E49000	1
5	858E50000	1

Despiece de espejo/ Mirror BOM

Recambios / Spares

812220000– AR 153,4X120 cm

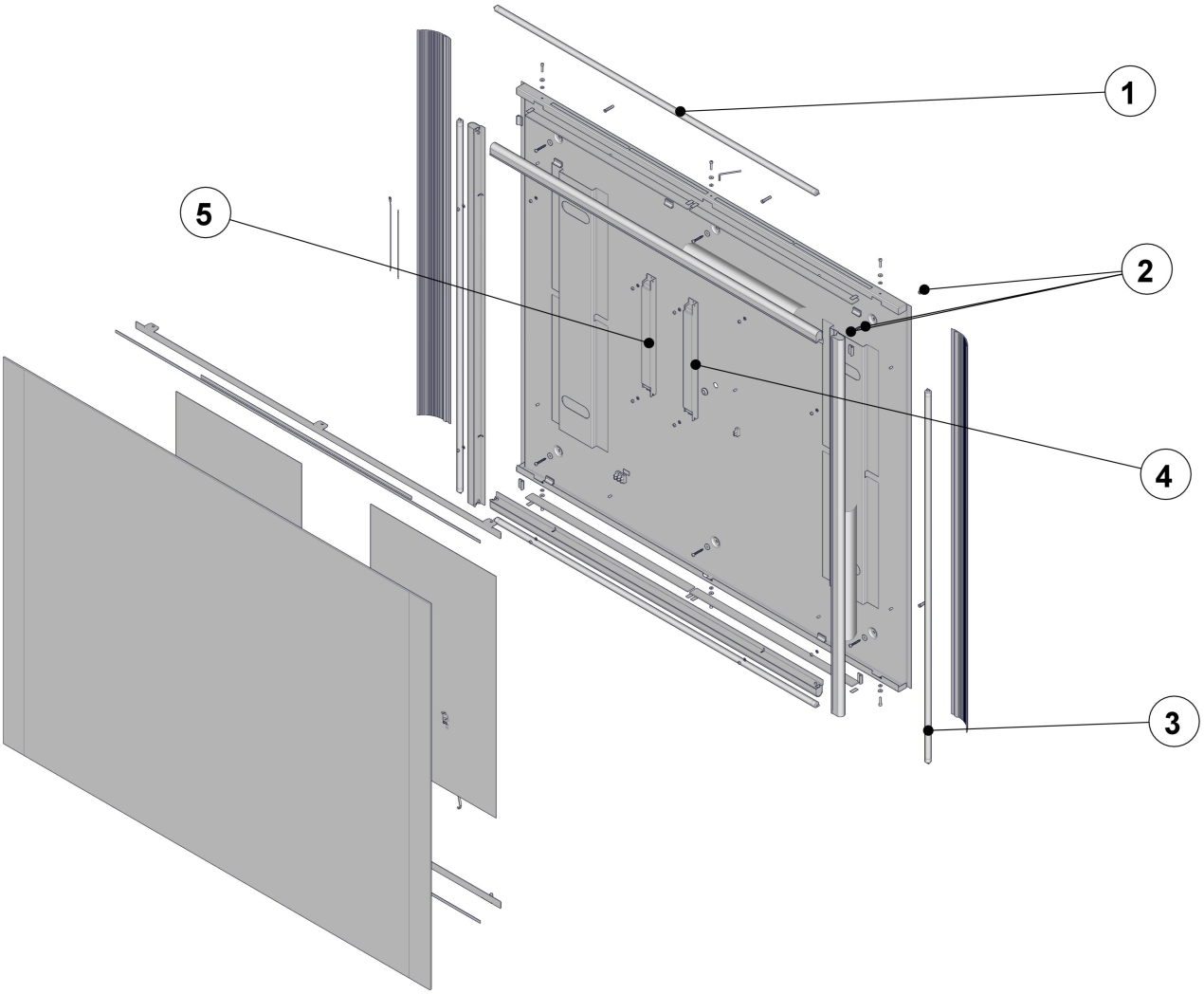

Nº	Referencia / Reference	Cantidad / Quantity
1	858E60000	1
2	858E63000	1
3	858E58000	1
4	858E49000	1
5	858E50000	1

Despiece de espejo/ Mirror BOM

Recambios / Spares

812230000– AR 173,4X120 cm

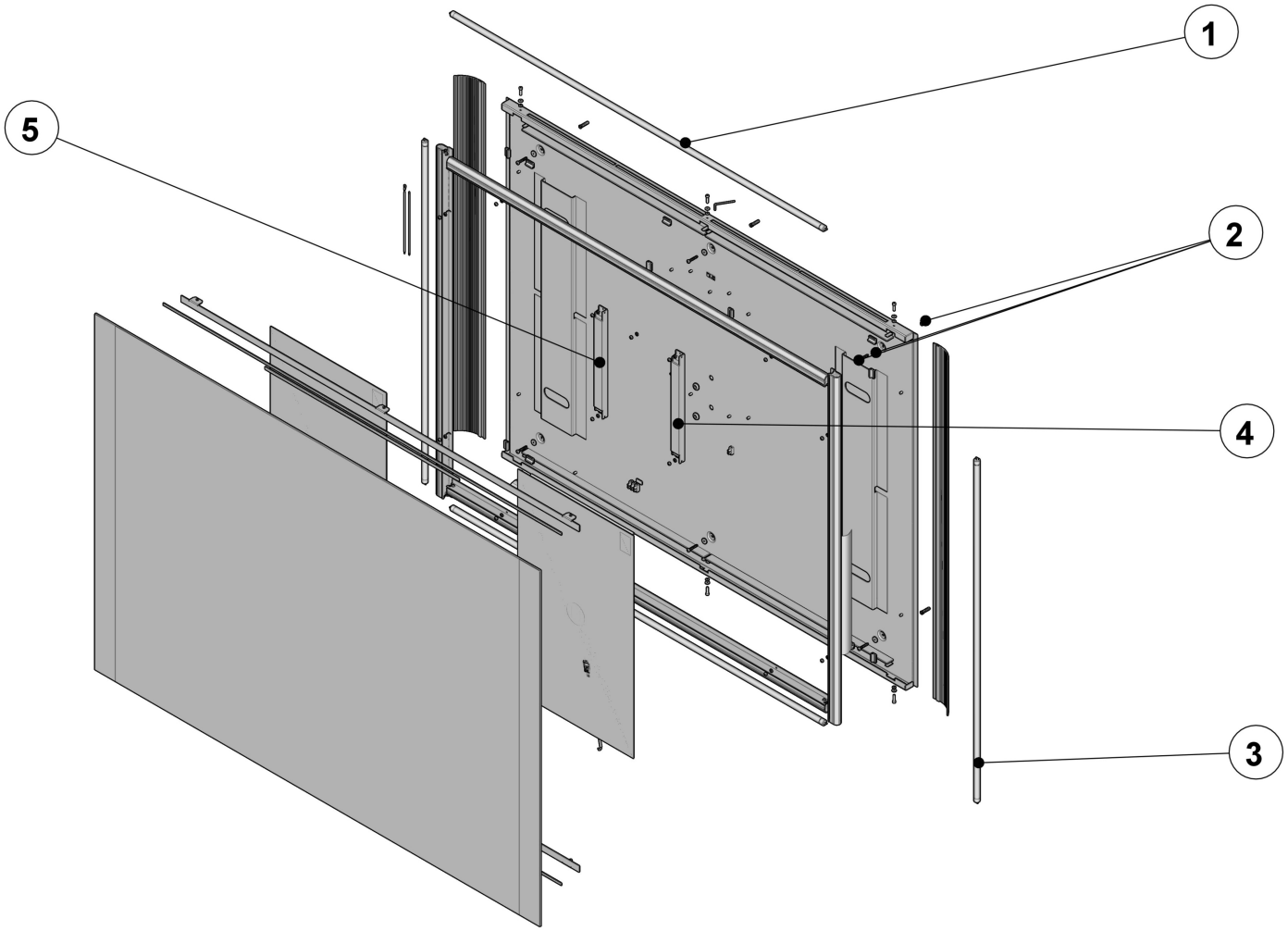

Nº	Referencia / Reference	Cantidad / Quantity
1	858E61000	1
2	858E63000	1
3	858E58000	1
4	858E49000	1
5	858E50000	1

Despiece de espejo/ Mirror BOM

Recambios / Spares

812240000– AR 173,4X120 cm

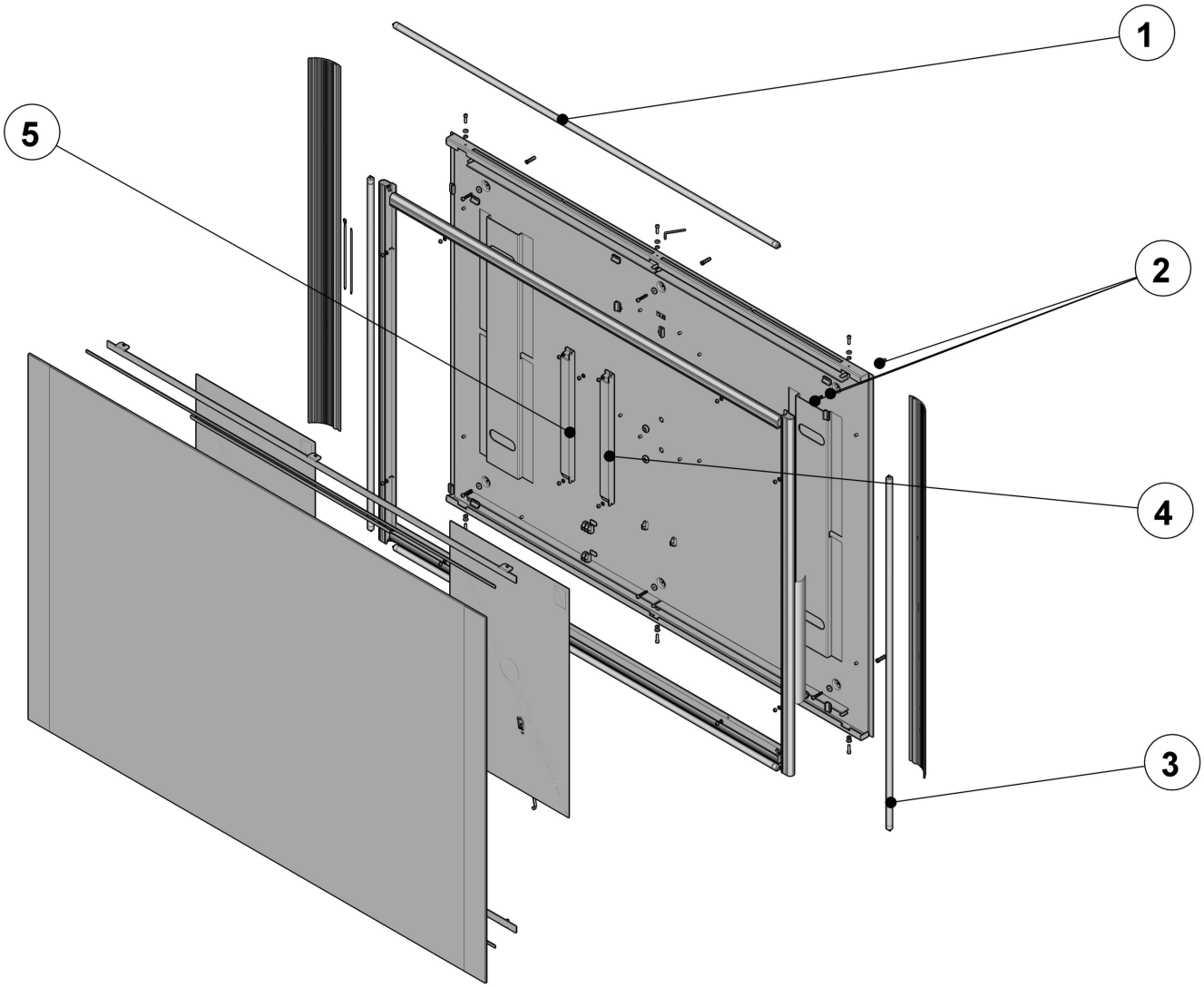

Nº	Referencia / Reference	Cantidad / Quantity
1	858E61000	1
2	858E63000	1
3	858E58000	1
4	858E79000	1
5	858E51000	1